STOJAK NA ROWERY

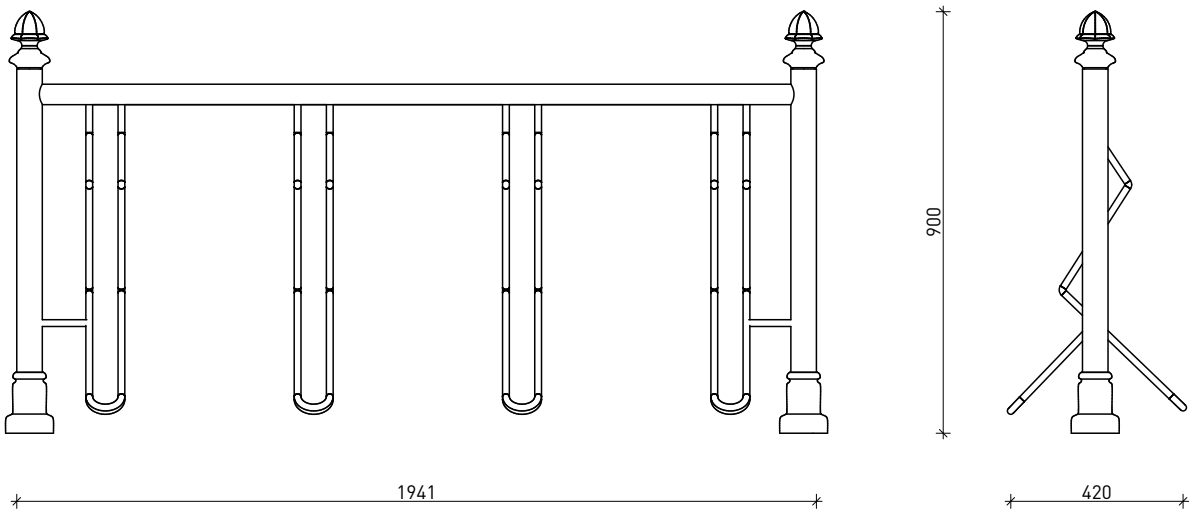

RAL 5011

OPIS

Stojak wykonany ze stali czarnej malowanej proszkowo wg palety RAL na kolor 5011. Elementy ozdobne wykonane są z odlewów żeliwnych, malowanych proszkowo wg palety RAL 5011.

Wszystkie elementy małej architektury muszą być odpowiednio zakotwione zgodnie ze specyfikacją wybranego producenta.

DANE TECHNICZNE

Wymiary:

- szerokość	42cm
- głębokość	195cm
- wysokość	90cm
Waga:	30kg
Materiały:	stal węglowa, odlew żeliwny
Liczba miejsc:	4

UWAGA

Wybrany model i wzór stanowi przykład możliwych zastosowań.
Zastosować powyższy wzór lub inny o takim samym kształcie i kolorze.
Wszystkie informacje zostały pozyskane ze strony interenetowej producenta: https://www.zano.pl/mala-architektura/katalog/stojaki-rowerowe/stojak-rowerowy-05-056

Wszelkie prawa zastrzeżone łącznie z prawem reprodukcji lub udostępnienia osobom trzecim tego rysunku lub jego części bez wyraźnego upoważnienia autora Biura Projektowego Draft Engineers (Dz.U. 2019 poz.1231 t.j. art. 115-118)

Jednostka Projektowa:
DRAFT ENGINEERS Sp. z o.o.
Ul. Krakowska 21
32-065 Krzeszowice
e-mail:biuro@biurodraft.com.pl

Nazwa Inwestora:
GMINA TARNÓW
ul. Krakowska 19
33-100 Tarnów

Nazwa obiektu budowlanego:	Zagospodarowanie terenu z przeznaczeniem na park "Grabówka" w Zbylitowskiej Górze.				
Adres obiektu budowlanego:	Zbylitowska Góra, gmina Tarnów			Nr działek inwestycji:	
Branża:	ARCHITEKTONICZNA	Stadium:	PROJEKT BUDOWLANY	Nr projektu:	544/PA-K/12/2022
Funkcja:	Imię i nazwisko:		Nr uprawnień i specjalizacja:	Podpis:	Data opracowania:
Projektant:	mgr inż. arch. Grażyna Kuźniar		upr. bud. nr 77/98 architektoniczne bez ograniczeń		LUTY 2023 r.
Projektant spr.:	mgr inż. arch. Radosław Żołubak		upr. bud. nr MPOIA/075/2015 architektoniczne bez ograniczeń		
Rysunek opracował: mgr inż. Urszula Suska	Nazwa rysunku:	STOJAK NA ROWERY		Skala:	Nr rys: A-19